不銹鋼差壓錶活塞式結構水平接口　　型號: 172

簡介

172 系列差壓錶主要結構由彈簧，活塞與磁鐵所組成，指針指示左右二側高低壓力源之壓差值，適用於無結晶性、無黏稠性、不侵蝕不銹鋼之氣體及液體，不銹鋼錶殼密閉防水，可安裝於戶外。

規格

錶面直徑	Ø 4” (100mm) ; Ø 6” (150mm)
錶殼	密閉防水 IP65　不銹鋼 304SS
接續口	1/4”NPT 母牙水平接口不銹鋼 316SS
接液部	不銹鋼 316SS
精度	滿刻度的±2%
靜壓	200 kg/cm^2 以內 (左右高低壓端同時有壓力進入的狀況下)
操作溫度	80℃以內

面版刻度範圍代號表

型號	範圍 (psi)	型號	範圍 (kg/cm^2)
9P	0-9	0.6K	0-0.6
11P	0-11	0.75K	0-0.75
14P	0-14	1K	0-1
30P	0-30	2K	0-2
40P	0-40	2.5K	0-2.5
60P	0-60	4K	0-4
100P	0-100	7K	0-7
140P	0-140	10K	0-10
200P	0-200	14K	0-14

結構&尺寸示意圖

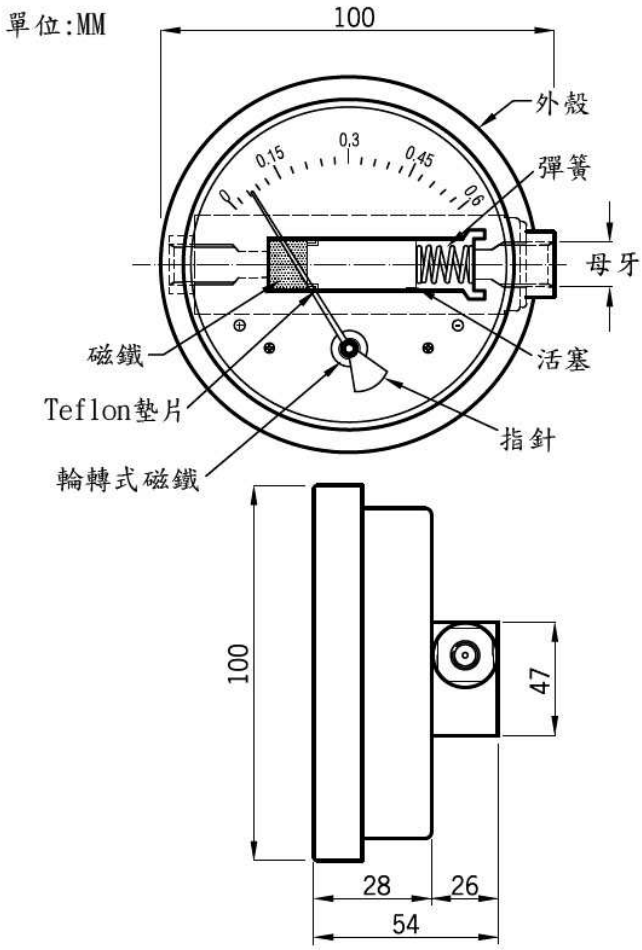

型號選擇

範例:**172**— **40** — **100P**

錶徑	
40	4”
60	6”

範圍代號