GR1000

LCD白色背光顯示器/溫溼度傳送器/溫溼度傳訊器/RS485溫溼度感測器

特 點：

- 應用HVAC辦公大樓環境通風空調設備/醫療機構/圖書室/實驗室
- 養植廠/百貨公司及飯店/電影院及大眾捷運/達到遠端即時監空
- 採用進口品體晶片技術開發出溫溼度感測元件
- 可同時輸出二組4～20mA及RS485數位信號MODBUS RTU格式
- 通訊傳輸速率9600 or 19200 or 38400 or 57600 or 115.2K
- 支援系統傳輸格式N81 N82 E81 O81
- RS485串列位址1~255台
- 溫溼度偵測LCD顯示RS485數位輸出訊號具有通信指示燈之功能
- 經由RS-485通信系統溫度溼度/偵測氣體具有視覺可補偏差功能
- 具有數位化修正USB多功能原廠微調校正值及免費軟體
- 溫度LCD顯示可自行修正-50 ~ 100℃或USB微調校正值
- 溫溼度顯示型LCD或USB視窗按鍵可視覺補偏差修正值
- 數位化按鍵4~20mA 可校正系統儀錶或USB高低點校正值
- 溫度可USB規劃-50 ~ 100℃
- 溫溼度可規劃1~10秒輸出取樣時間快與慢速度之功能

規 格

主要規格	
RS485輸出訊號	數位RS485信號MODBUS RTU格式，具有通信功能指示燈
	(可搭配人機介面PLC，DDC,PC達到遠端即時監控之功能)
支援系統傳輸格式	N81 N82 081 E81
通訊傳輸速率	2400 or 4800 or 9600 or 19200 or 38400 or 57600 or 115.2K
儀錶RS485串列位址	可定址1~255台
背光LCD顯示	溫溼度傳送器/ 溫度傳送器/ 溼度傳送器/ 白色LCD背光顯示
負載阻抗電流輸出	線性電流：4~20mA(電阻性負載500Ω以下)，0~10V(電阻性負載600Ω以上)
溫溼度感測元件	採用進口半導體晶片兩用型溫溼度晶片
溫溼度使用環境測量範圍	溫度-10~50℃　溼度：0~100%RH(非結露)
溫溼度量測精度	±3%RH(10~90%RH)(於25℃時)，±0.4℃(於25℃時)
	(溫溼度精確度測量工作電壓24VDC環境溫度於25℃時)
溫溼度輸出取樣時間	溫溼度可規劃1~10秒輸出取樣時間快與慢速度之功能
USB軟體線之功能	輸出訊號可高低點及溫溼度補差，可透過手持充電器顯示溫溼度器，此功能出廠為選配
外殼材質	ABS：視窗PC
消耗電流	DC：40mA
外型尺寸及	長135mm x 寬85mm x 厚40mm
工作電源	DC24V ±20%

外型尺寸圖

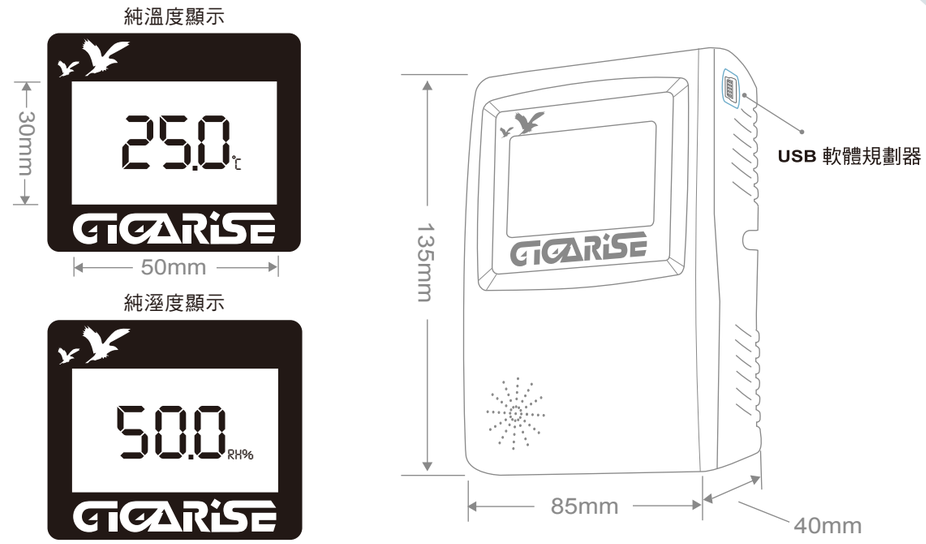

接線圖

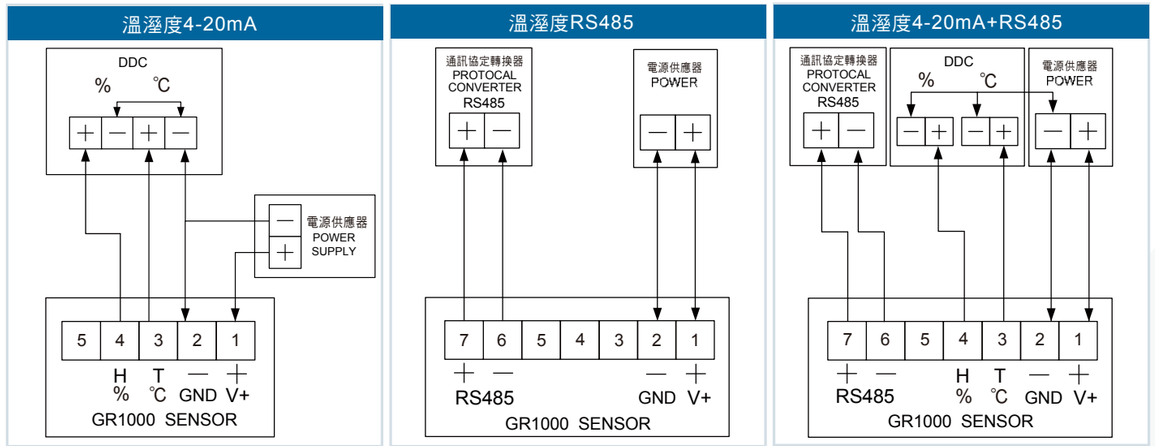

訂購規格

GR1000 - □ □ □ □ □ □

量測信號	代碼
溫溼度信號傳送器	1
溫度信號傳送器	2
溼度信號傳送器	3

輸出信號	代碼
4 ~ 20 mA	M
0-10V	V
不選擇	N

LCD顯示	代碼
白色LCD背光顯示	D
不選擇	N

通訊選用	代碼
RS485	C
不選擇	N

USB選用	代碼
選擇	Y
不選擇	N

工作電源	代碼
DC24V	D